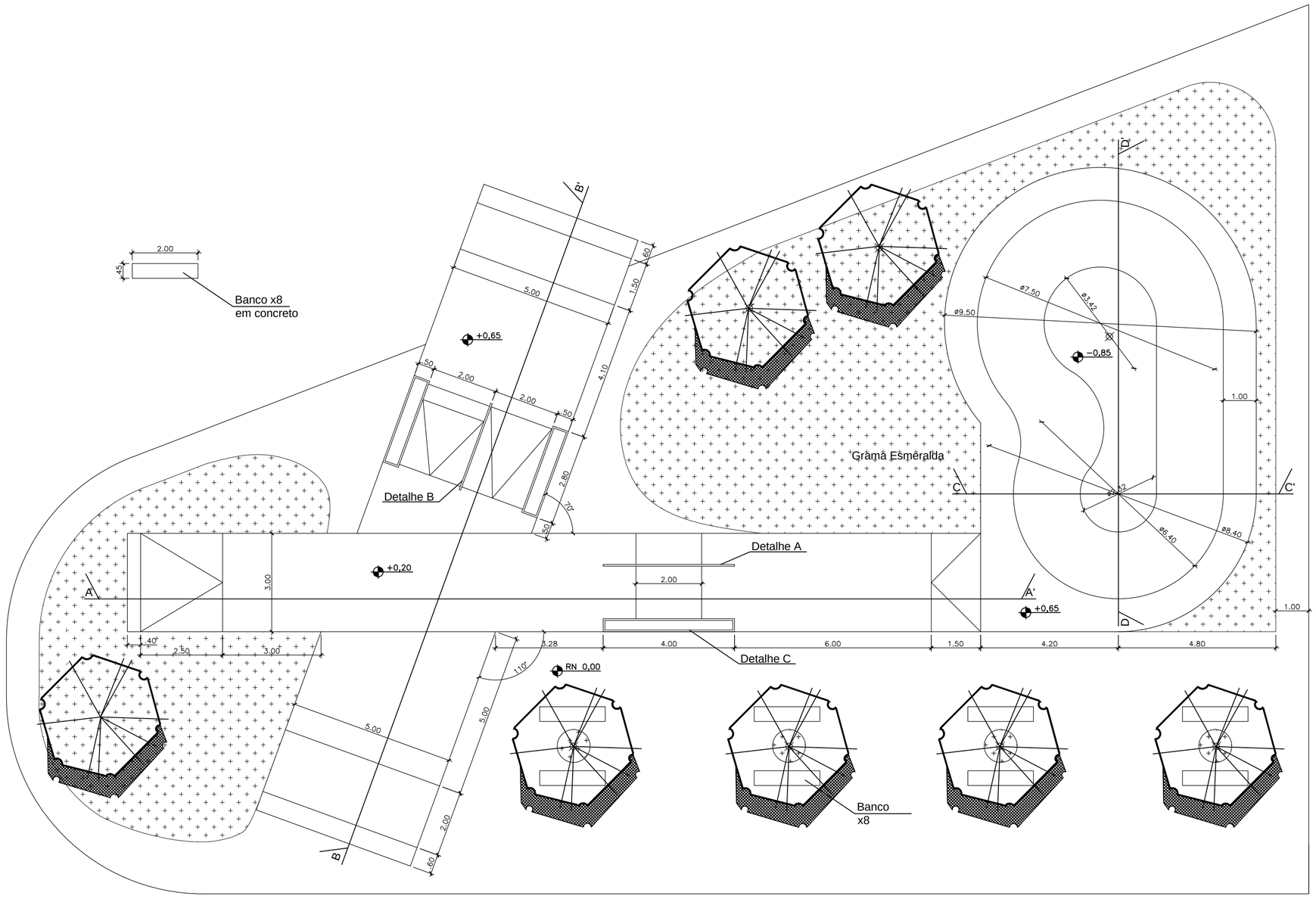

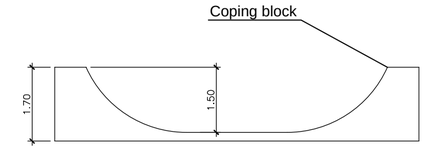

CORTE CC'
ESCALA: 1:100

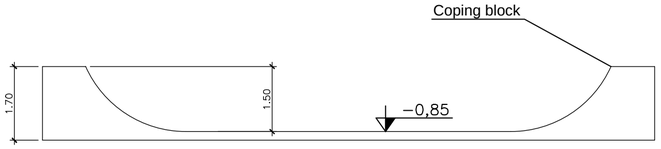

CORTE DD'
ESCALA: 1:100

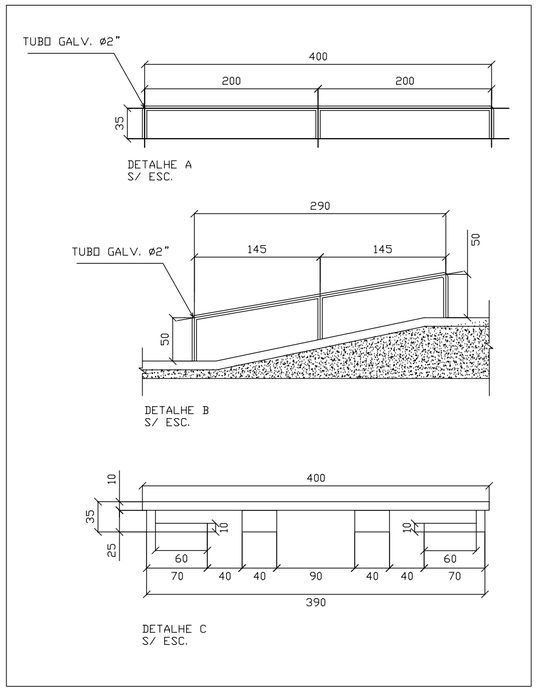

PLANTA
ESCALA: 1:100

CORTE AA'
ESCALA: 1:100

CORTE BB'
ESCALA: 1:100

PREFEITURA MUNICIPAL DA ESTÂNCIA CLIMÁTICA DE CUNHA
PRAÇA CÔNEGO SIQUEIRA, Nº 36, CENTRO, CUNHA, SP, CEP 12.530-000
TEL/FAX: (12) 3111 5000

OBJETO: Construção de uma Pista de Skate	ESCALA: Indicada
CONVÊNIO Nº 015/2014 - PRIMEIRO TERMO ADITIVO - ADEQUAÇÃO DE PROJETO	
LOCAL: Praça José Jorge Boueri - Bairro do Lavapés	DATA: 31 de Julho de 2017

Prefeito Municipal
Rolien Guarda Garcia

Gestor e Responsável Técnico
Ana Claudia Lins de Almeida e Silva
Eng. Civil | CREA 5060502760
ART Nº 92221220131546998

Folha
Única